Канал-ЭКВ-К-С1 (С2n)

Корпус нагревателя изготовлен из листовой стали с оцинкованным покрытием.

Нагревательный элемент выполнен из нержавеющей стали.

Нагреватель укомплектован двумя термостатами защиты от перегрева:

● защита с автоматическим перезапуском (температура срабатывания +70° С). После охлаждения термостат автоматически замыкает управляющую цепь нагревателя.

● защита ручным перезапуском (температура срабатывания +90° С). В случае срабатывания, питание на нагреватель можно подать только после ручного сброса "Аварии".

Соединительные патрубки воздухонагревателя оснащены специальным резиновым уплотнителем.

Электронное управление осуществляется одним из двух способов:

С1 - с помощью встроенного электронного регулятора и С2n - с помощью выносного блока управления (поставляется в комплекте с ВБУ).

- нагрев воздуха в системах вентиляции;
- дополнительный нагрев приточного воздуха в установках вентиляции и кондиционирования;
- местное регулирование параметров работы воздухонагревателя;
- класс защиты IP40.

РЕКОМЕНДАЦИИ

Применять электрический нагреватель Канал-ЭКВ-К-С1 необходимо со встроенной системой управления. Это позволит сэкономить потребление энергоносителя, обеспечит более точное поддержание температуры воздуха, а также позволит уменьшить затраты на монтаж и приобретение дополнительных органов управления.

Выносной блок управления ВБУ - это надежный, упрощенный модуль управления, который позволит сэкономить потребление энергоносителя, а также уменьшить затраты на монтаж. Обеспечит точное поддержание температуры воздуха и одновременно увеличит безопасность применения электрооборудования.

Рекомендуется применять для компоновки оборудования официального производителя. Это гарантирует в дальнейшем слаженную и качественную работу вентиляционной системы, а также снижение затрат на обслуживание.

Для правильной и безопасной работы электрических воздухонагревателей в составе вентиляционной системы рекомендуется применять полный комплект автоматики, который обеспечивает полноценное управление и защиту:

● автоматическое регулирование мощности и температуры нагрева воздуха;

● контроль состояния фильтра с помощью датчика давления;

● блокировку подачи питания на воздухонагреватель при остановке приточного вентилятора или снижении скорости потока воздуха, а также при срабатывании встроенных термостатов защиты от перегрева;

● обязательна продувка ТЭНов воздухонагревателя при выключении системы.

УПРАВЛЕНИЕ

Управление осуществляется электронным регулятором установленным на корпусе нагревателя Канал-ЭКВ-К-С1 или в выносном блоке управления ВБУ - предназначен для совместной работы с Канал-ЭКВ-К-С2n.

Температура устанавливается с помощью кнопок управления на электронном регуляторе. Электронный регулятор позволяет устанавливать максимальное ограничение температуры на выходе из электронагревателя. Предусмотрено внешнее блокирование работы нагревателя в виде внешнего нормально-открытого контакта. Управление ТЭНами осуществляется с помощью симисторного блока. Симисторное регулирования обеспечивает бесшумное включение-выключение нагревателя, длительный срок службы и точную регулировку температуры.

Минимальная скорость воздуха должна быть не менее 1,5 м/с.

Канал-ЭКВ-К-С1-200-4,5

- электрический канальный воздухонагреватель для круглых каналов
- тип исполнения управления воздухонагревателя
  (С1 - со встроенным регулятором температуры;
  С21 - без встроенного регулятора в комплекте с ВБУ1;
  С22 - без встроенного регулятора в комплекте с ВБУ2)
- размер Канал-ЭКВ-К (по круглому присоединительному сечению)
- мощность воздухонагревателя (кВт)

Канал-ЭКВ-К-С1 (С2n)

Канал-ЭКВ-К-С1

В канальном электрическом воздухонагревателе с электронным управлением Канал-ЭКВ-К-С1 управление осуществляется с помощью встроенного в корпус специального электронного регулятора. Дополнительно в комплект поставки входит датчик температуры.

Канал-ЭКВ-К-С2n

В канальном электрическом воздухонагревателе с электронным управлением Канал-ЭКВ-К-С2n управление осуществляется с помощью выносного блока управления ВБУ1. Дополнительно в комплект поставки НЕ входит датчик температуры.

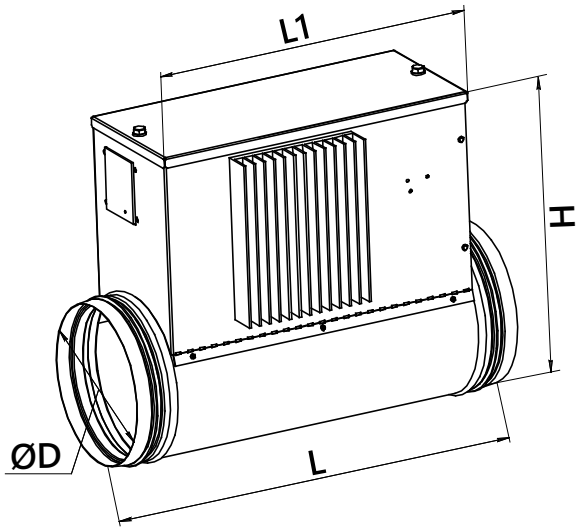

ТИПОРАЗМЕР	Размеры, мм				Мощ-ность, кВт	Напряжение питания, ~В	Потребля-емый ток, А	Мин. поток воздуха м³/ч	Масса кг, не более	Схема подключения	
	L	L1	D	H						C1	C2n
Канал-ЭКВ-К-С1(С2)-100-0,6	300	220	100	276	0,6	220	2,73	45	2,32	А-1	А-3
Канал-ЭКВ-К-С1(С2)-100-1,2	300	220	100	276	1,2	220	5,45	45	2,32	А-1	А-3
Канал-ЭКВ-К-С1(С2)-125-0,8	300	220	125	301	0,8	220	3,64	70	2,32	А-1	А-3
Канал-ЭКВ-К-С1(С2)-125-1,6	300	220	125	301	1,6	220	7,27	70	3,52	А-1	А-3
Канал-ЭКВ-К-С1(С2)-125-2,4	300	220	125	301	2,4	220	10,91	70	3,52	А-1	А-3
Канал-ЭКВ-К-С1(С2)-150-1,5	380	300	150	305	1,5	220	7	110	3,62	А-1	А-3
Канал-ЭКВ-К-С1(С2)-150-3,0	380	300	150	305	3,0	220	14	110	4,02	А-1	А-3
Канал-ЭКВ-К-С1(С2)-150-4,5	380	300	150	305	4,5	380	11,84	110	4,12	А-2	А-4
Канал-ЭКВ-К-С1(С2)-150-6,0	380	300	150	305	6,0	380	9,12	110	4,52	А-2	А-4
Канал-ЭКВ-К-С1(С2)-160-1,5	380	300	160	315	1,5	220	7	110	3,82	А-1	А-3
Канал-ЭКВ-К-С1(С2)-160-3,0	380	300	160	315	3,0	220	14	110	4,02	А-1	А-3
Канал-ЭКВ-К-С1(С2)-160-4,5	380	300	160	315	4,5	380	11,84	110	4,12	А-2	А-4
Канал-ЭКВ-К-С1(С2)-160-6,0	380	300	160	315	6,0	380	9,12	110	4,42	А-2	А-4
Канал-ЭКВ-К-С1(С2)-200-3,0	380	300	200	355	3,0	220	14	170	4,22	А-1	А-3
Канал-ЭКВ-К-С1(С2)-200-4,5	380	300	200	355	4,5	380	11,84	170	4,62	А-2	А-4
Канал-ЭКВ-К-С1(С2)-200-6,0	380	300	200	355	6,0	380	9,12	170	5,72	А-2	А-4
Канал-ЭКВ-К-С1(С2)-250-3,0	400	250	250	405	3,0	220	14	270	5,92	А-1	А-3
Канал-ЭКВ-К-С1(С2)-250-4,5	400	250	250	405	4,5	380	11,84	270	6,32	А-2	А-4
Канал-ЭКВ-К-С1(С2)-250-6,0	400	250	250	405	6,0	380	9,12	270	6,72	А-2	А-4
Канал-ЭКВ-К-С1(С2)-250-9,0	400	250	250	405	9,0	380	13,67	270	7,22	А-2	А-4
Канал-ЭКВ-К-С1(С2)-315-3,0	380	300	315	470	3,0	380	9	415	7,42	А-2	А-4
Канал-ЭКВ-К-С1(С2)-315-6,0	380	300	315	470	6,0	380	18	415	7,72	А-2	А-4
Канал-ЭКВ-К-С1(С2)-315-9,0	380	300	315	470	9,0	380	13,67	415	8,02	А-2	А-4
Канал-ЭКВ-К-С1(С2)-315-12,0	380	300	315	470	12,0	380	18,23	415	8,32	А-2	А-4
Канал-ЭКВ-К-С1(С2)-315-15,0	380	300	315	470	15,0	380	22,8	415	8,82	А-2	А-4

Канал-ЭКВ-К-С1

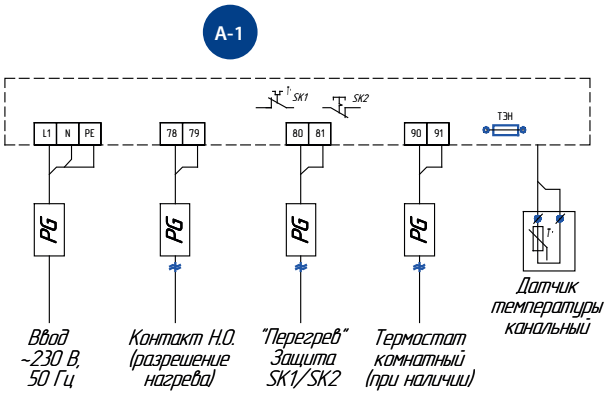

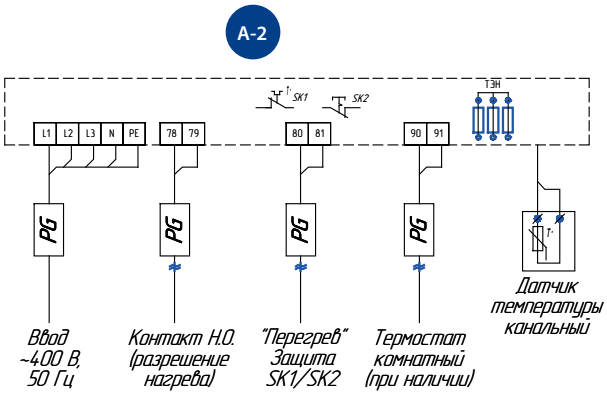

Канал-ЭКВ-К-С2n

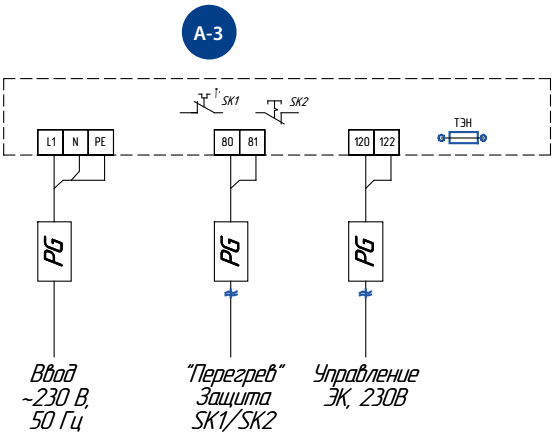

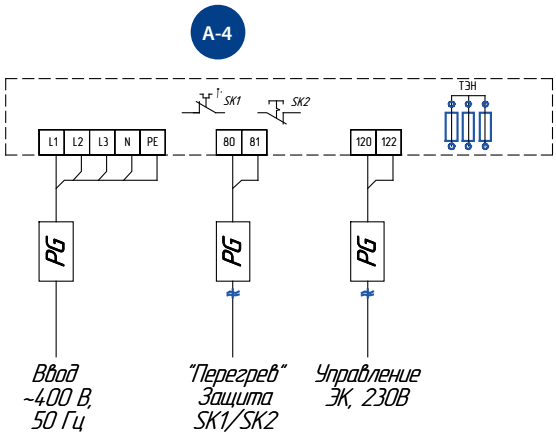

ВЫНОСНОЙ БЛОК УПРАВЛЕНИЯ ВБУ

Выносной блок управления ВБУ - специальный электронный блок для управления электрическим воздухонагревателем Канал-ЭКВ-К-С2n. Предназначен для эксплуатации в помещениях с сухой средой при температуре окружающего воздуха от +5° С до +50° С и при относительной влажности до 80%, степень электрической защиты IP 40 (по заказу возможно IP 65).

Температура устанавливается с помощью кнопок управления на электронном регуляторе. Электронный регулятор позволяет устанавливать максимальное ограничение температуры на выходе из электронагревателя. Предусмотрено внешнее блокирование работы нагревателя в виде внешнего нормально-открытого контакта.

Предполагается две модификации выносного блока управления:

ВБУ1 - со встроенным регулятором оборотов вентилятора и возможностью подключения комнатного термостата. Максимальный ток регулятора оборотов до 2,5 А;

ВБУ2 - со встроенным регулятором оборотов вентилятора. Максимальный ток регулятора оборотов до 2,5 А. Дополнительно блок управления ВБУ2 предусматривает возможность подключения датчика загрязнения фильтра и снятия температуры с электронагревателя перед его отключением.
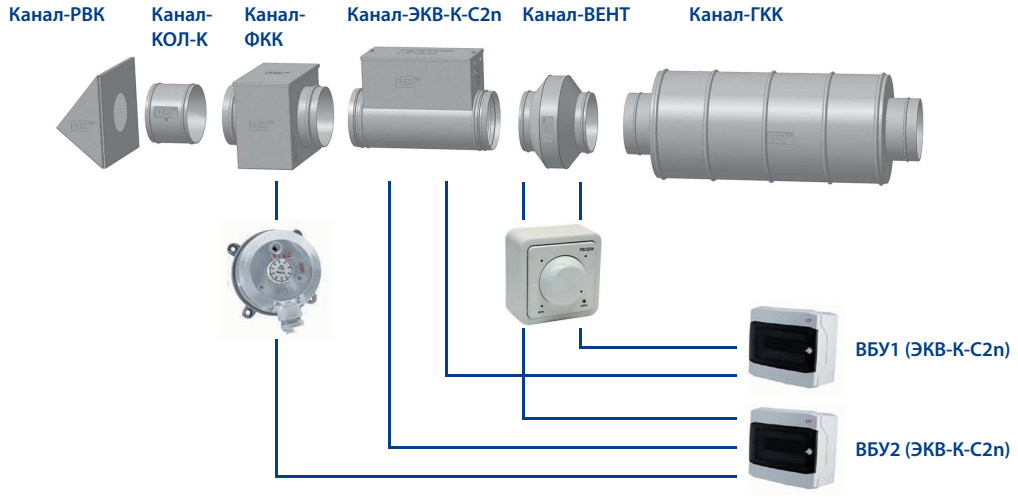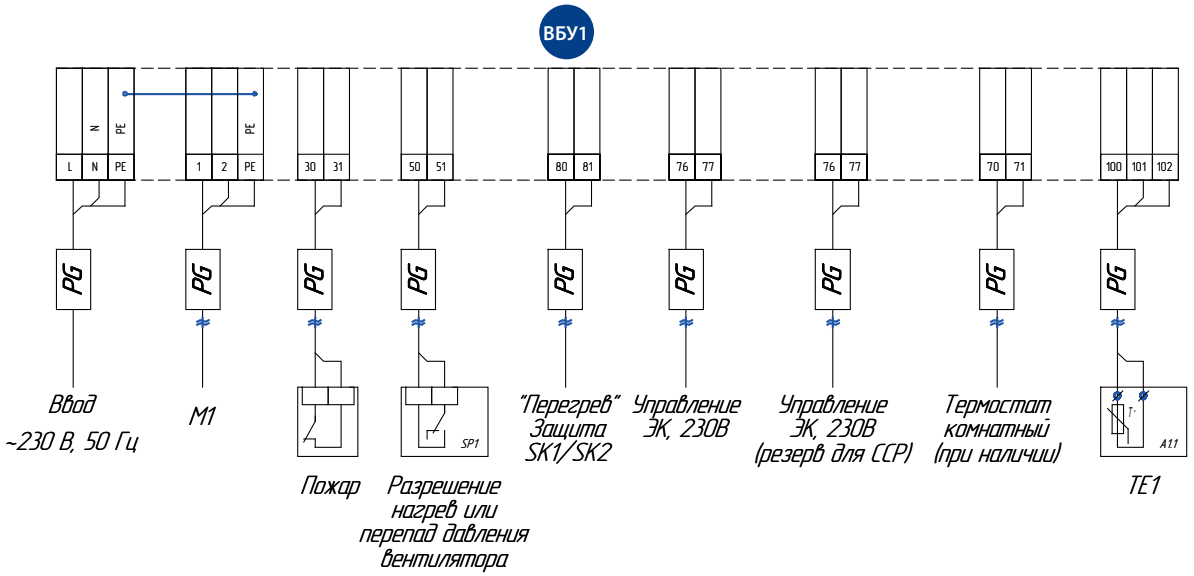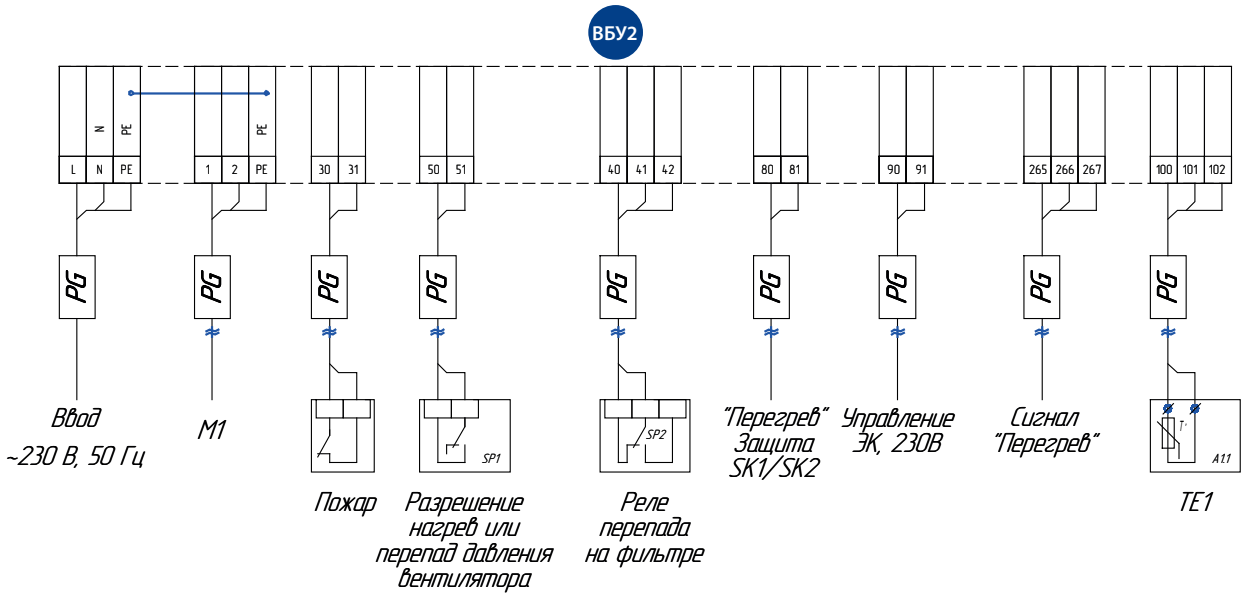
Канал-ЭКВ-К-С1 (С2)