Канал-РВК

Решетка канальная воздухозаборная Канал-РВК изготовлена из оцинкованной листовой стали. Решетка подходит для настенного монтажа и оснащена защитной сеткой. Решетка характеризуется высокой прочностью, простотой монтажа и надежностью в эксплуатации. Решетка оснащена соединительным патрубком со специальным резиновым уплотнителем. Решетка легко устанавливается на стене, при этом не повреждая поверхность фасада.

Окрашиваются данные решетки порошковыми красками по каталогу RAL. Стандартно поставляются неокрашенными. Необходимый цвет указывается при заказе

Решетки канальные воздухозаборные Канал-РВК выполняют декоративную функцию - унифицированный дизайн решеток позволяет легко вписывать их в общий вид здания и сооружения. Решетки применяются для приточной вентиляции в круглых канальных системах и устанавливаются на фасад здания. Решетки канальные защищают воздуховоды от попадания в них осадков и посторонних предметов.

Канал-РВК-160-7004

- решетка воздухозаборная
- типоразмер (по круглому присоединительному сечению)
- цвет по каталогу RAL (0 - без покраски)

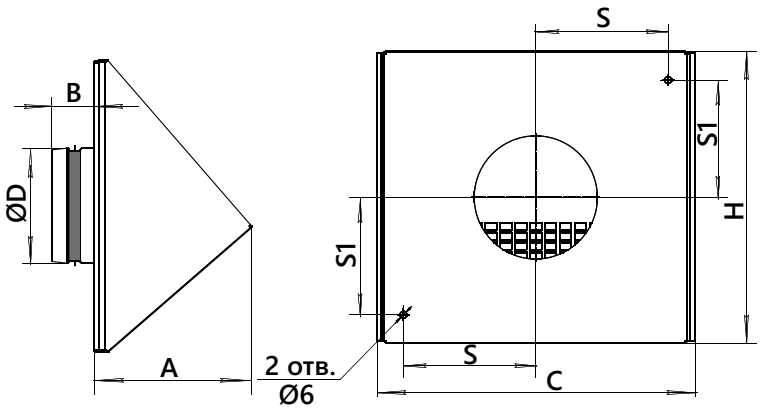

ТИПОРАЗМЕР	Размеры, мм							Масса, кг не более
	ØD	B	C	H	A	S	S1	
Канал-РВК-100	100	37	217	194	107	80	72	1,7
Канал-РВК-125	125	37	217	194	107	80	72	1,8
Канал-РВК-150	150	37	277	254	137	115	102	1,95
Канал-РВК-160	160	37	277	254	137	115	102	1,9
Канал-РВК-200	200	41	277	254	137	115	102	1,8
Канал-РВК-250	250	41	416	404	210	170	177	2,2
Канал-РВК-315	315	41	416	404	210	170	177	2,1