Канал-ВЕНТ-П

КОРПУС вентилятора из оцинкованной стали обеспечивает надежную защиту от коррозии. По специальному заказу внешняя поверхность корпуса может быть выполнена с нанесением порошкового покрытия. Сервисная крышка необходима для прямого доступа к рабочему колесу и двигателю при монтаже или обслуживании вентилятора. Сервисная крышка предусмотрена для всех типоразмеров Канал-ВЕНТ-П.

РАБОЧИЕ КОЛЕСА канальных вентиляторов с загнутыми вперед лопатками выполнены из оцинкованной стали, проходят тщательную статическую и динамическую балансировку.

ЭЛЕКТРОДВИГАТЕЛИ асинхронные одно- или трехфазные с внешним ротором, характеризуются малой потребляемой мощностью и значительным ресурсом эксплуатации. Компактные размеры и расположение рабочего колеса вентилятора внутри в воздушном потоке обеспечивают эффективное охлаждение двигателя поступающим воздухом, что увеличивает срок службы за счет снижения термической и механической нагрузки на подшипники.

Стандартная комплектация двигателей канальных вентиляторов термоконтактным реле обеспечивает комплексную тепловую защиту.

Для однофазных электродвигателей на корпусе вентилятора устанавливается пусковой конденсатор.

Канальные вентиляторы данного типа допускается монтировать в любом пространственном положении при условии свободного доступа к сервисной крышки вентилятора.

- для компактных стационарных систем приточной и вытяжной вентиляции, кондиционирования воздуха производственных, общественных и жилых зданий;
- в условиях ограниченного пространства обеспечивают удобство монтажа и обслуживания;
- универсально сочетаются с другими элементами систем канальной вентиляции;
- для перемещения воздушных масс с допустимым содержанием пыли и других твердых примесей, которые не должны превышать 0,1 г /м^3;
- не допускается наличие липких, волокнистых и абразивных компонентов, а также взрывоопасных примесей.
- Температурный диапазон перемещаемой среды, варьируется от -30° С до + 40° С.
- Класс защиты IP54.

ШУМО-ГЛУШЕНИЕ	ОЧИСТ-КА	РЕГУЛИ-РОВАНИЕ	ДОП. ЭЛЕМЕНЫ	ТЕПЛО-ОБМЕН	ЭНЕРГО-СБЕРЕЖЕНИЕ	УПРАВ-ЛЕНИЕ
Канал-ГКК	Канал-ФКК	Канал-ДКК	Канал-МК	Канал-КВН-К	Канал-ПКТ-К	Канал-САУ
		Канал-КВ		Канал-ЭКВ-К		ВЕКТОР
		Канал-КОЛ-К				

Канал-ВЕНТ-П-160-4-220

- канальный вентилятор для круглых каналов
- типоразмер (по круглому присоединительному сечению D)
- число полюсов электродвигателя
- напряжение питания электродвигателя 220 В или 380 В

Канал-ВЕНТ-П

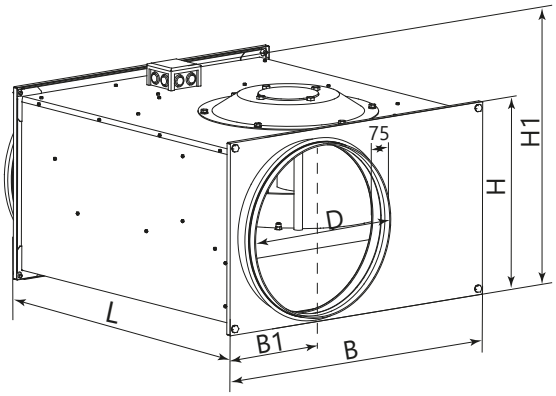

ТИПОРАЗМЕР	Размеры, мм						Мощность до..., кВт	Макс. потребля-емый ток, А	Частота вращения двигателя, мин-1	Кор. уровень звукового. давления, дБ(А)	Масса, кг не больше	Схема подклю-чения
	B	B1	H	H1	L	D						
Канал-ВЕНТ-П-150-4-220	440	122	240	265	502	150	0,33	1,52	1260	56	12	A2
Канал-ВЕНТ-П-150-4-380	440	127	240	265	502	150	0,33	1,52	1260	56	12	D1
Канал-ВЕНТ-П-160-4-220	440	127	240	265	502	160	0,33	1,52	1260	56	12	A2
Канал-ВЕНТ-П-160-4-380	440	127	240	265	502	160	0,33	1,52	1260	56	12	D1
Канал-ВЕНТ-П-200-4-220	440	140	240	265	502	200	0,33	1,52	1260	55	12	A2
Канал-ВЕНТ-П-200-4-380	440	140	240	265	502	200	0,33	0,63	1230	53	12	D1
Канал-ВЕНТ-П-250-4-220	540	153	290	315	532	250	0,51	2,3	1250	50	18	A2
Канал-ВЕНТ-П-250-4-380	540	153	290	315	532	250	0,56	0,95	1270	55	18	D1
Канал-ВЕНТ-П-315А-4-220	540	195	340	365	562	315	0,9	4,1	1230	59	21	A2
Канал-ВЕНТ-П-315А-4-380	540	195	340	365	562	315	0,93	1,9	1380	57	29	D1
Канал-ВЕНТ-П-315В-4-220	640	182	340	365	642	315	1,6	7,3	1210	62	28	A2
Канал-ВЕНТ-П-315В-4-380	640	182	340	365	642	315	1,7	3,2	1310	58	32	D1
Канал-ВЕНТ-П-315В-6-380	640	182	340	365	642	315	0,45	0,85	780	58	32	D1
Канал-ВЕНТ-П-355-4-380	640	202	390	420	717	355	2,5	4,1	1300	61	38	D1
Канал-ВЕНТ-П-355-6-380	640	202	390	420	717	355	0,9	1,8	750	53	34	D1
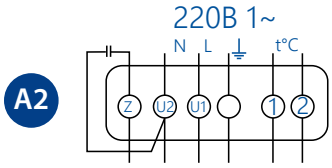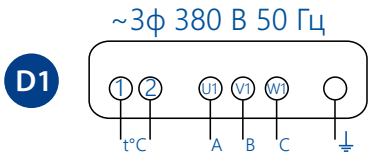
ЭЛЕКТРИЧЕСКИЕ СХЕМЫ ПОДКЛЮЧЕНИЯ